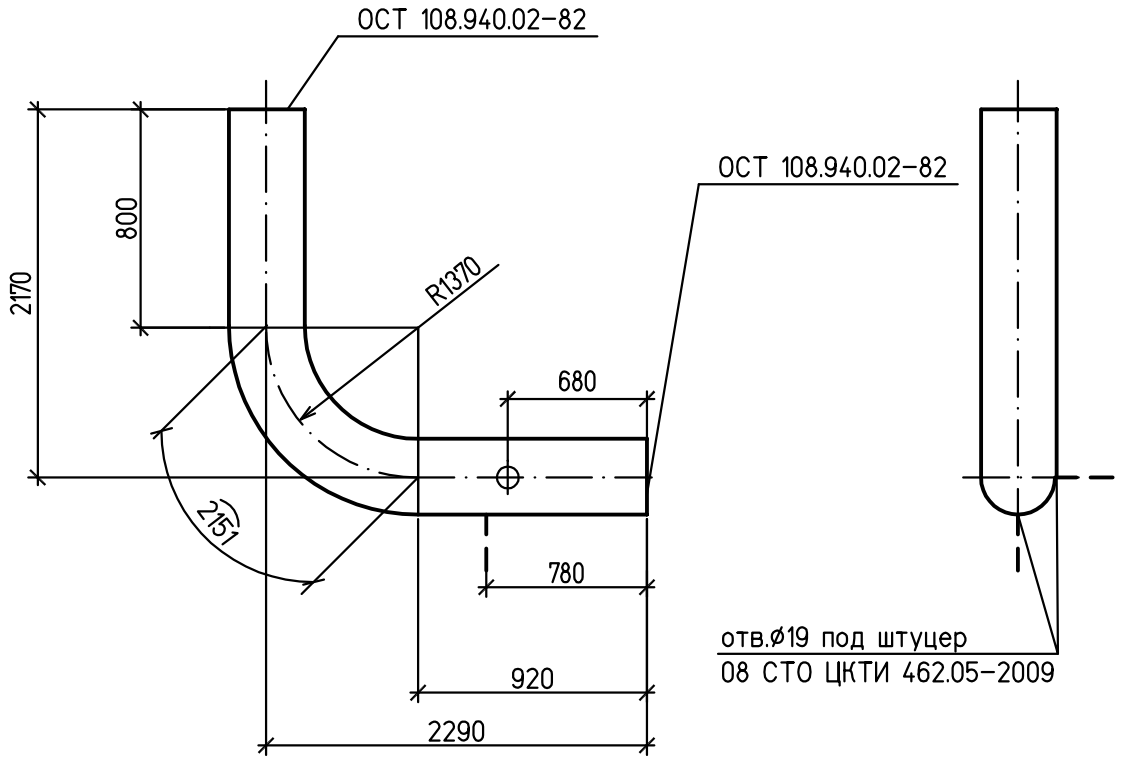

Спецификация деталей

Поз.	Обозначение	Наименование	Кол.	Материал	Масса, кг		Приме-чание
					ед.	общ.	
1	по настоящему чертежу	Отвод гнутый 90°-273х22 920х800х3871-R1370	1	12Х1МФ ТУ 14-3-460-75	562.9	562.9	

1 Среда: пар.
2 Рабочие параметры: Рр=9.8 МПа, tр=540°С.
3 Категория трубопровода I.2 по ПБ 10-573-03.
4 Изготовление и маркировка по техническим требованиям ОСТ 24.125.60-89
5 Монтажный чертеж № 1350.12.38А-30UHJ-1600-TD л.38,38.1.

Взам. инв. №

Подпись и дата

Инв. № подл. 83547

Изм.	Кол.уч.	Лист	№док.	Подп.	Дата
1	-	Зам			

1350.12.38А-30UHJ-1600-TD

Объекты III очереди строительства ЗАО СГК(ТЭЦ)

Трубопроводы машзала БВД в осях 16-28 в рядах А-В и внутристанционные трубопроводы.

Стадия	Лист	Листов
Р	39.2	

Н. контр.	Михеев	
Проверил	Шкитилева	
Разработал	Киселева	

Паропровод турбины ст. №8

Деталь 3

ОТКРЫТОЕ АКЦИОНЕРНОЕ ОБЩЕСТВО ИНСТИТУТ ТЕПЛОЭЛЕКТРОПРОЕКТ НИЖНИЙ НОВГОРОД